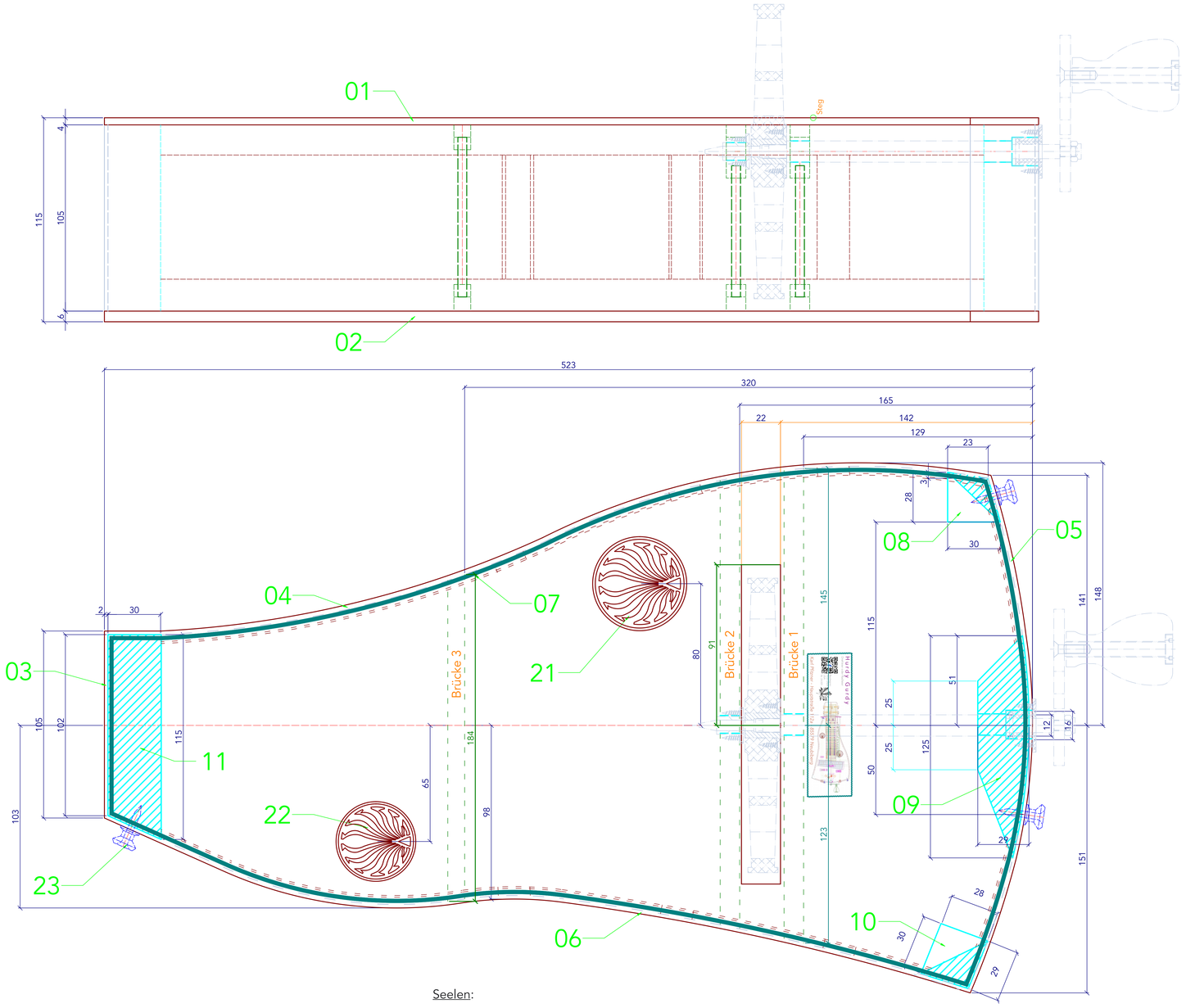

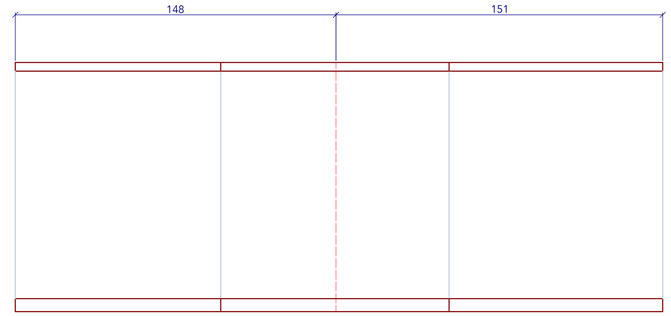

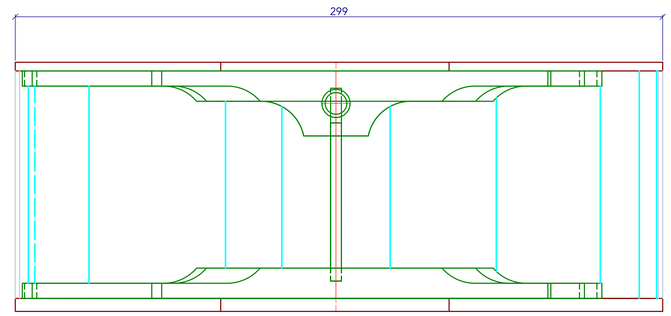

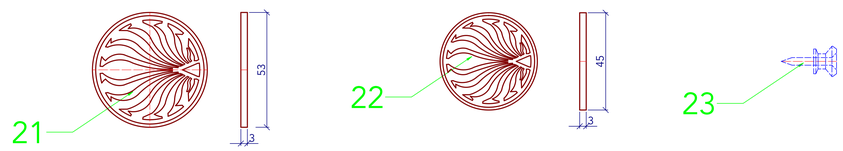

Brücken:

- Für den Bau einer Leier werden 6 Brücken benötigt.
- Zuerst werden die Entfernungen festgelegt, in denen sie platziert werden sollen. (gemessen von der Kurbelseite).
- Wir bestimmen die Mittelpunkte (Kurbelachse) und Längen der Brücken.
- Brücken in der Ringleiste (Purfling Inlay) ausschneiden und verleimen.

Seelen:

- Für den Bau dieser Leier werden drei Seelen benötigt.
- Sie haben einen Durchmesser von 5 mm und werden einzeln zugeschnitten.
- Die Bohrungen sind 6 mm tiefe und werden in der Mitte (Breite) der Brücken plaziert.
- Die Seelen mit den Brücken verleimen und in den Korpus plazieren.

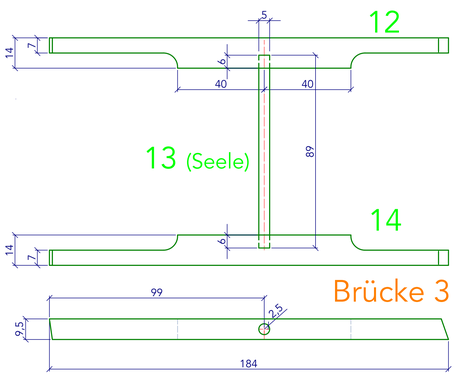

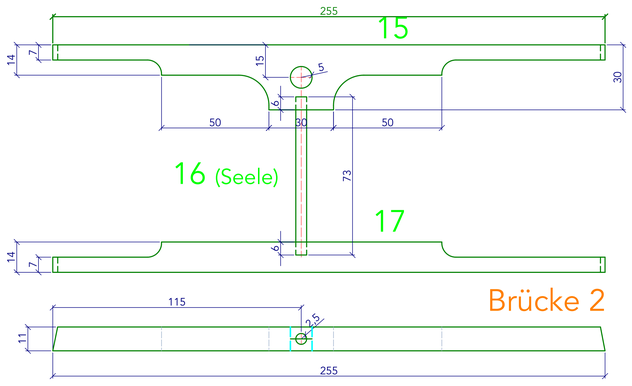

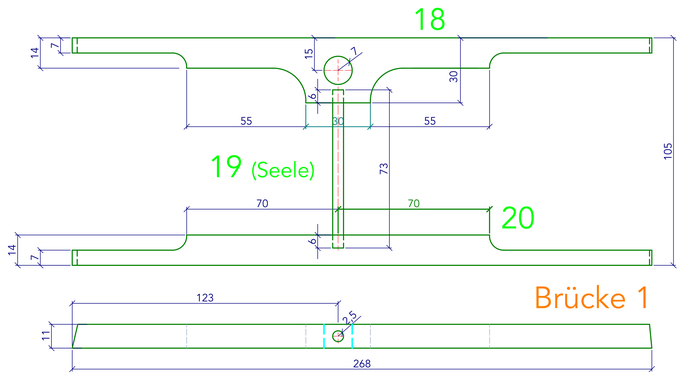

Pos	Stück	Benennung	Abmaße		Bemerkung
23	3	Gurtbefestigung	Harley Benton Parts Strap Button Chrom		
22	1	Schallloch links	ø45	Holz	
21	1	Schallloch rechts	ø53	Holz	
20	1	Brücke 1 unten	268 x 14 x 11	Holz	
19	1	Brücke 1 Seele	ø 5 x 73	Holz	
18	1	Brücke 1 oben	268 x 30 x 11	Holz	
17	1	Brücke 2 unten	255 x 14 x 11	Holz	
16	1	Brücke 2 Seele	ø 5 x 73	Holz	
15	1	Brücke 2 oben	255 x 30 x 11	Holz	
14	1	Brücke 3 unten	184 x 14 x 9,5	Holz	
13	1	Brücke 3 Seele	ø 5 x 89	Holz	
12	1	Brücke 3 oben	184 x 14 x 9,5	Holz	
11	1	Eckversteifung Vorne	115 x 105 x 30	Holz	
10	1	Eckversteifung links	105 x 30 x 28	Holz	
09	1	Eckversteifung mitte	125 x 105 x 29	Holz	
08	1	Eckversteifung rechts	105 x 30 x 24	Holz	
07	1	Eckverbinder	17 x 5	Holz	Längen anpassen
06	1	Steg (Linke Seite)	505 x 105 x 2	Holz	Bergahorn
05	1	Steg (Kurbelseite)	300 x 105 x 2	Holz	Bergahorn
04	1	Steg (Rechte Seite)	515 x 105 x 2	Holz	Bergahorn
03	1	Steg (Stirnseite)	105 x 102 x 2	Holz	Bergahorn
02	1	Boden	523 x 299 x 6	Holz	Fichte
01	1	Decke	523 x 299 x 4	Holz	Fichte

Hurdy Gurdy
Drehleier oder Radleier

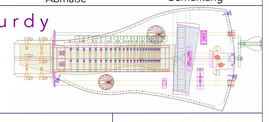

Karl Pf.

Maßstabsbalken 100mm

Ich übernehme keine Haftung für Vollständigkeit, Korrektheit und Aktualität der Pläne!

HG-02_001

Stand: 01.08.2024

Maßstab 1:1 (Format A0) Maße in mm

mhg@karlpfitzner.de
www.karlpfitzner.de

Die Informationen in diesem Plan dürfen ohne meine schriftliche Zustimmung nicht an Dritte weitergegeben oder vervielfältigt werden.

Korpus