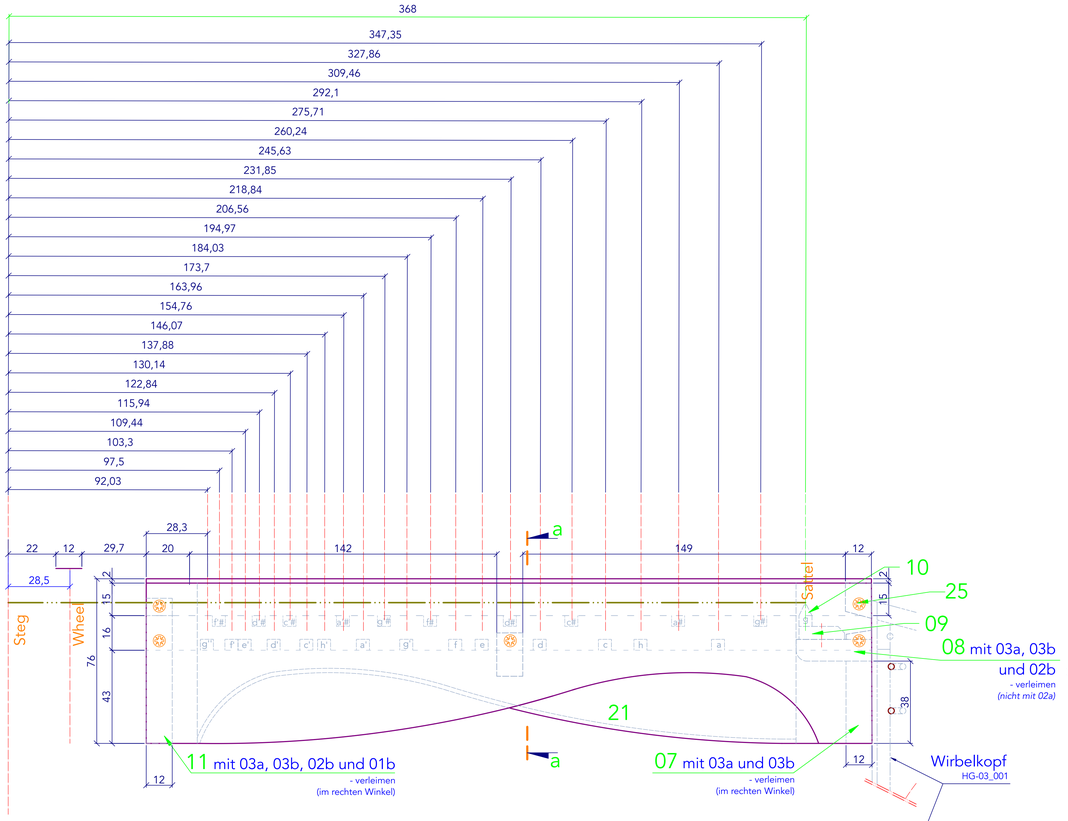

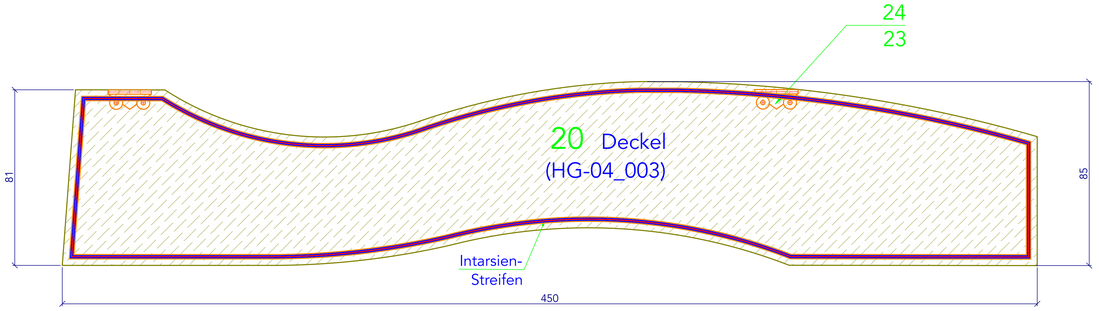

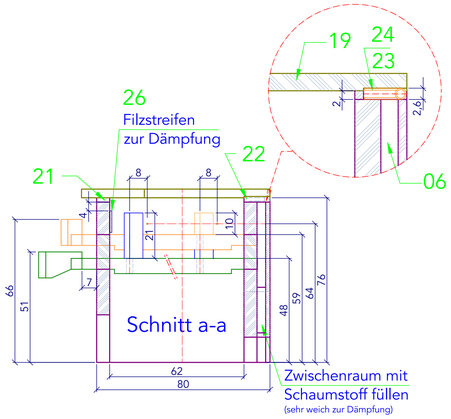

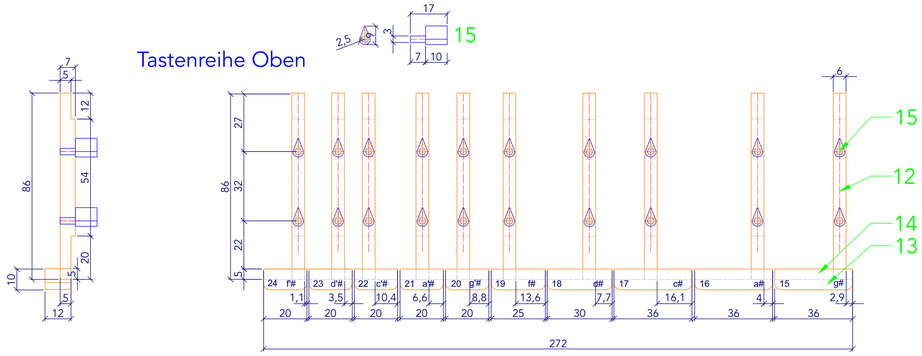

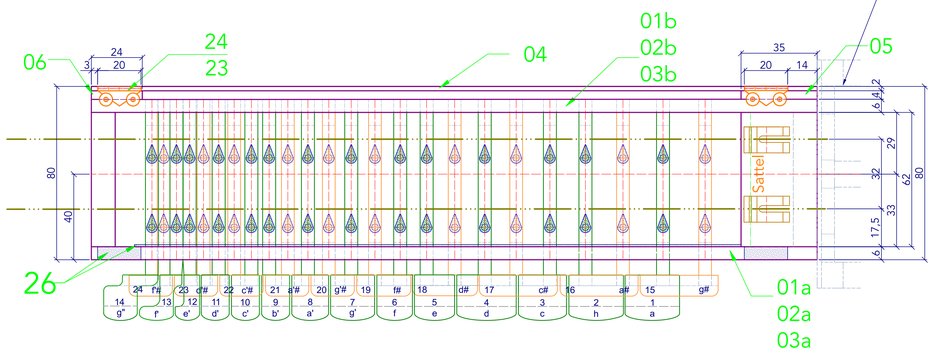

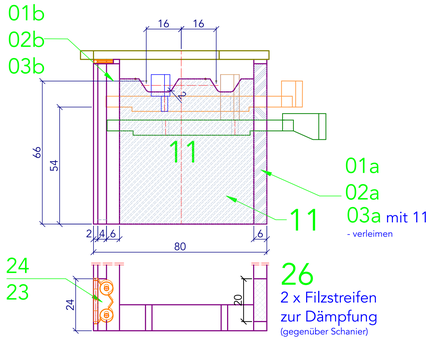

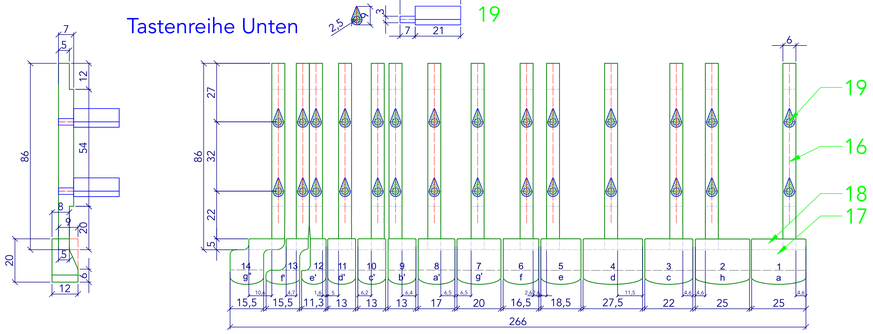

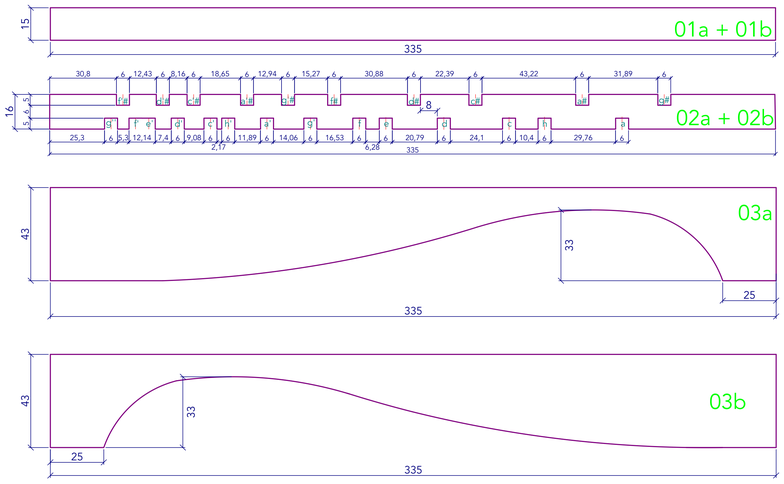

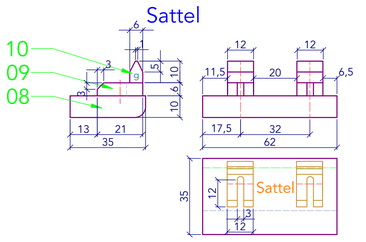

01a + 02a + 03a
- nicht zusammen leimen

01b + 02b + 03b
- zusammen leimen
- 05 und 06 aufleimen
- zwischenraum mit 2 mm Leisten verschließen
- innenraum mit 4 mm Schaumstoff füllen
- mit 04 verleimen.
- oben mit den Leisten 21 und 22 verschrauben.

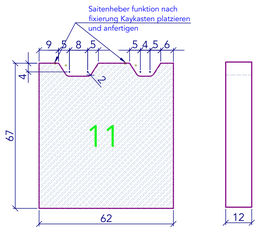

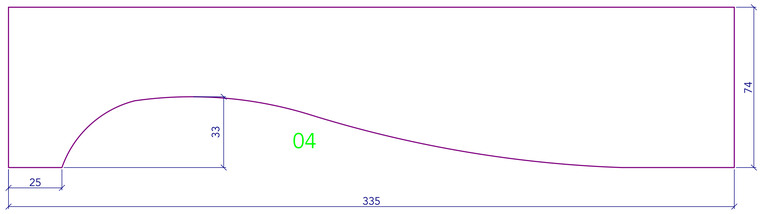

Pos	Stück	Benennung	Abmaße		Bemerkung
26	1	Filzband 3mm stark	10mm breit - 5m lang (braun)		selbstklebend
25	3	Div. Schrauben		Messing	
24	4	Schrauben für Schanier	2 x 9		
23	2	Scharnier	20 x 9 (18)		
22	1	Abschlußleiste	12 x 2 x 335	Holz	Bergahorn (dunkel gebeitzt)
21	1	Abschlußleiste	6 x 2 x 335	Holz	Bergahorn (dunkel gebeitzt)
20	1	Tangentenkasten Deckel	450 x 87 x 4	Holz	Bergahorn
19	28	Tangenten unten	28 x 9 x 5	Holz	Bergahorn (weiß gebeitzt)
18	20	Justierleiste unten	280 x 5 x 5	Holz	Bergahorn (weiß gebeitzt)
17	14	Tastenfeld unten	280 x 20 x 12	Holz	Bergahorn (weiß gebeitzt)
16	14	Tasten für langenten	86 x 7 x 6	Holz	Bergahorn (weiß gebeitzt)
15	20	Tangenten oben	17 x 9 x 5	Holz	Bergahorn (dunkel gebeitzt)
14	1	Justierleiste oben	280 x 5 x 5	Holz	Bergahorn (dunkel gebeitzt)
13	10	Tastenfelder oben	280 x 12 x 10	Holz	Bergahorn (dunkel gebeitzt)
12	10	Tasten für langenten	86 x 7 x 6	Holz	Bergahorn (dunkel gebeitzt)
11	1	Frontplatte + Saitenheber	64 x 62 x 12	Holz	Bergahorn
10	2	Sattel	12 x 10 x 6	Holz	Bergahorn
09	2	Satteljustierung	21 x 12 x 6	Holz	Bergahorn
08	1	Sattelsockel	63 x 35 x 10	Holz	Bergahorn
07	1	Stirnplatte Wirbelkopf	62 x 38 x 12	Holz	Bergahorn
06	1	Distanzblock vorne	76 x 24 x 4	Holz	Bergahorn
05	1	Distanzblock hinten	76 x 35 x 4	Holz	Bergahorn
04	1	Keykasten Abschluß	335 x 74 x 2	Holz	Bergahorn
03	2	Keykasten Unterteil	335 x 22 x 6	Holz	Bergahorn
02	2	Keykasten Mittelteil	335 x 16 x 6	Holz	Bergahorn
01	2	Keykasten Oberteil	335 x 15 x 6	Holz	Bergahorn

Hurdy Gurdy

Drehleier oder Radleier

Karl Pf.

Maßstabsbalken 100mm

Ich übernehme keine Haftung für Vollständigkeit, Korrektheit und Aktualität der Pläne)

HG-04_001

Stand: 01.11.2024

Maßstab 1:1 (Format A0)
Maße in mm

mhg@karlpfitzner.de
www.karlpfitzner.de

Die Informationen in diesem Plan dürfen ohne meine schriftliche Zustimmung nicht an Dritte weitergegeben oder vervielfältigt werden.

Tangentenkasten mit Deckel