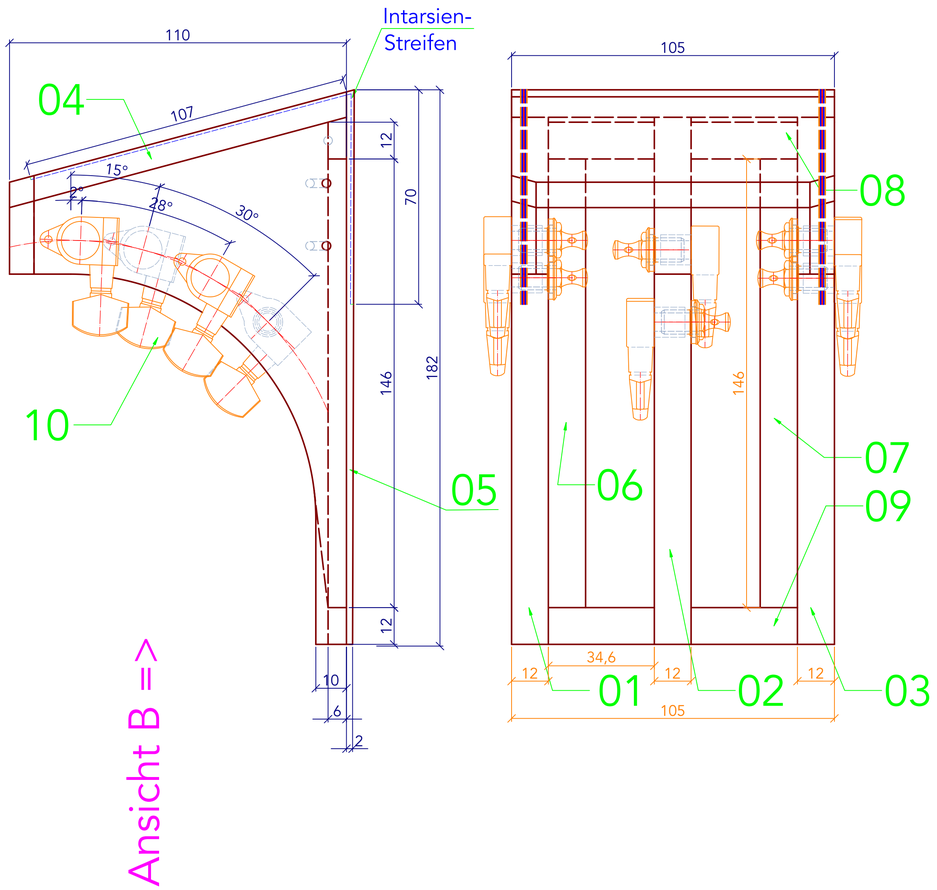

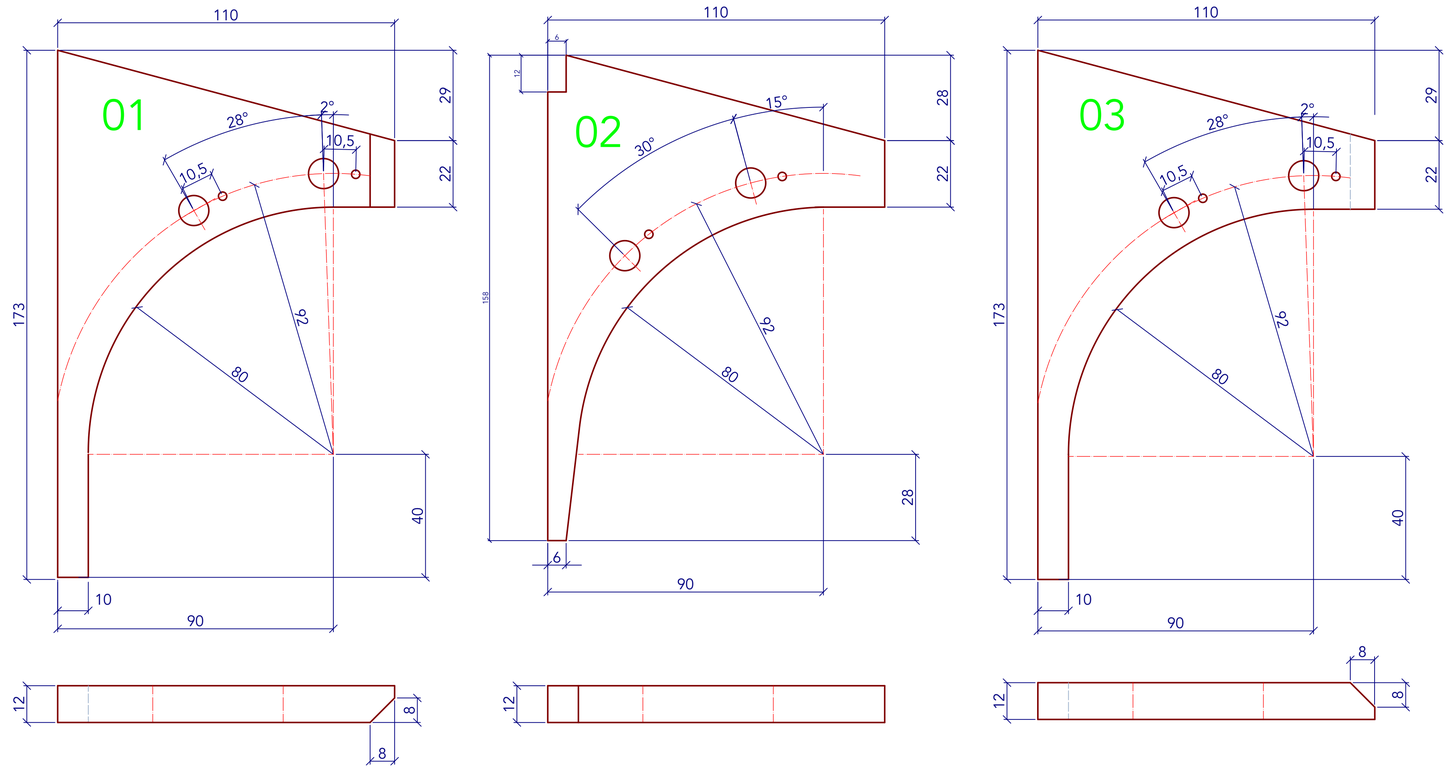

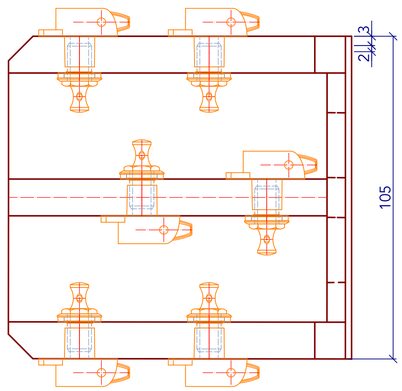

Ansicht B

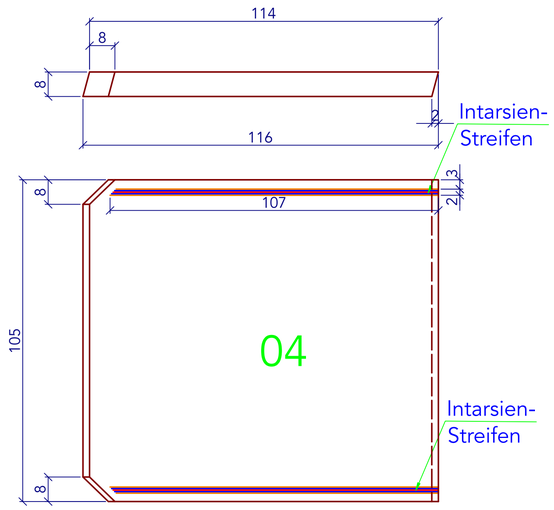

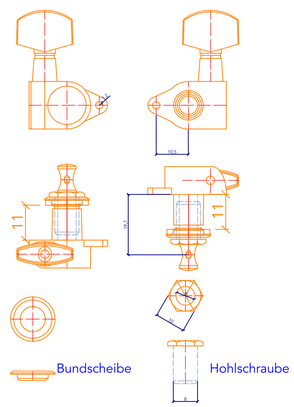

Pos	Stück	Benennung	Abmaße		Bemerkung
10	6	Mechanik 3li + 3re	M6 90 1005		
09	2	Versteifung unten	34,5 x 12 x 6	Holz	Bergahorn (dunkel gebeitzt)
08	2	Versteifung oben	34,5 x 12 x 6	Holz	Bergahorn (dunkel gebeitzt)
07	1	Versteifung rechts	146 x 12 x 6	Holz	Bergahorn (dunkel gebeitzt)
06	1	Versteifung links	146 x 12 x 6	Holz	Bergahorn (dunkel gebeitzt)
05	1	Rückwand	181 x 105 x 2	Holz	Bergahorn
04	1	Oberteil	116 x 105 x 8	Holz	Bergahorn
03	1	Mechanik Platte rechts	173 x 110 x 12	Holz	Bergahorn
02	1	Mechanik Platte mitte	158 x 110 x 12	Holz	Bergahorn (dunkel gebeitzt)
01	1	Mechanik Platte links	173 x 110 x 12	Holz	Bergahorn

Hurdy Gurdy

Drehleier oder Radleier

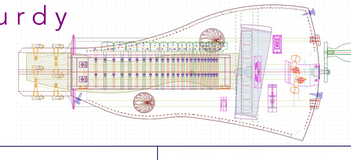

Karl Pf.

Maßstabsbalken 100mm

(Ich übernehme keine Haftung für Vollständigkeit, Korrektheit und Aktualität der Pläne)

HG-03_001

Stand: 01.11.2024

Maßstab 1:1 [Format A1] Maße in mm

mhg@karlpfitzner.de
www.karlpfitzner.de

Die Informationen in diesem Plan dürfen ohne meine schriftliche Zustimmung nicht an Dritte weitergegeben oder vervielfältigt werden.

Wirbelkopf
(mit 6 Mechanik)